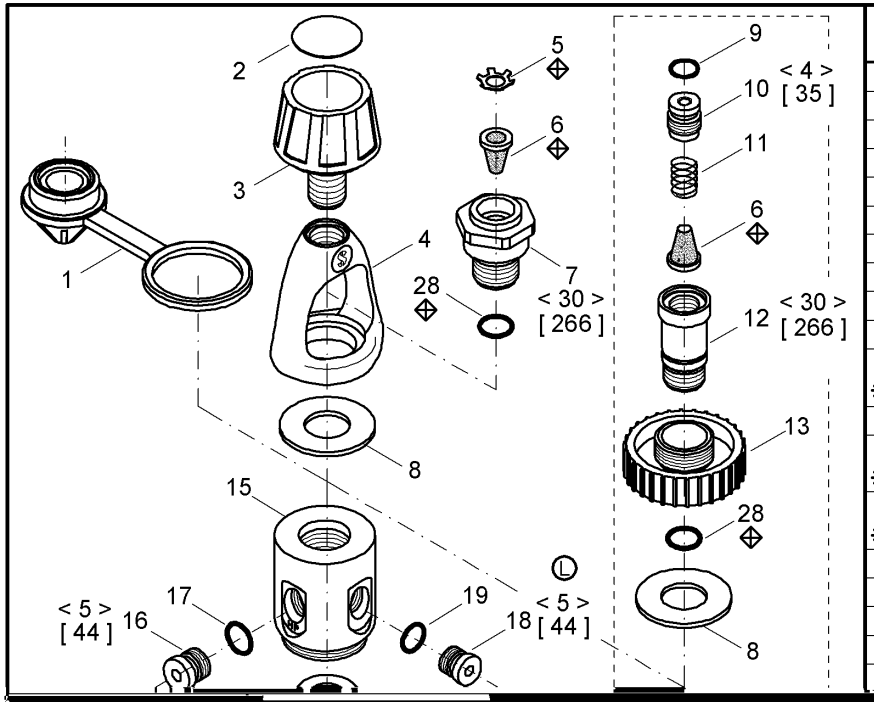

Po.	P/N	DESCRIPTION	DESCRIZIONE	DESCRIPTION	BEZEICHNUNG
1	10101211	INLET PROTECT. DIN	TAPPO PROTEZ. DIN	PROT. ENTREE HP DIN	Schutzkugel DIN
1	10101212	INLET PROTECT. INT	TAPPO PROTEZ. INT	PROT. ENTREE HP INT	Schutzkugel INT
2	01006041	DECAL	DECAL	DECAL	Decal
3	10200008	YOKE SCREW	VOLANTINO	VIS ETRIER	Flugelschraube
4	10705957	YOKE	STAFFA	ETRIER	Anschlussbugel
5	01073101	RETAINER	FERMA FILTRO	RETEN. FILTRE	Sicherung
6	01028109	FILTER	FILTRO	FILTRE	Filter
7	10103115	YOKE RET. UNIV.	BLOCCA STAFFA	RET. ETRIER UNIV.	Bugelhalter
8	10044021	SPACER	SPAZIATORE	RONDELLE	Scheibe
9	01050428	O-RING	O-RING	JOINT TORIQUE	O-ring
10	10400122	FILTER RET. 200B	FERMA FILTRO 200B	RET. FILTRE 200B	Sicherung 200B
**	10400124	FILTER RET. 300B	FERMA FILTRO 300B	RET. FILTRE 300B	Sicherung 300B
11	01020179	SPRING	MOLLA	RESSORT	Feder
12	10400125	KNOB RET. 200B	FERMO VOL. 200B	RET. VOLANT. 200B	Anschlusswelle 200B
**	10400126	KNOB RET.300B	FERMO VOL. 300B	RET. VOLANT. 300B	Anschlusswelle 300B
13	10105120	KNOB 200B	VOLANTINO 200B	VOLANT. 200B	AnschluBschraube 200B
**	10105122	KNOB 300B	VOLANTINO 300B	VOLANT. 300B	AnschluBschraube 300B
14	100440X0	KIT,CONV. INT/DIN	KIT TRASF. INT/DIN	KIT CONV. INT/DIN	Umbaukit INT/DIN
15	10103210	BODY	CORPo	CORPS	Gehause
16	10101139	PLUG HP	TAPPO HP	BOUCHON HP	VerschluBschraube HD
17	01050138	O-RING	O-RING	JOINT TORIQUE	O-ring
18	10101104	PLUG L.P.	TAPPO B.P.	BOUCHON M.P.	VerschluBschraube ND

SCUBAPRO