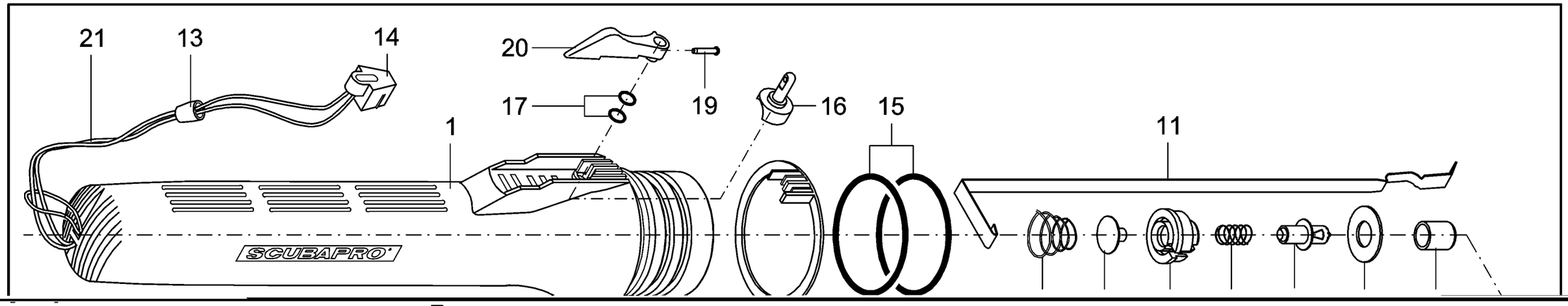

SCUBAPRO