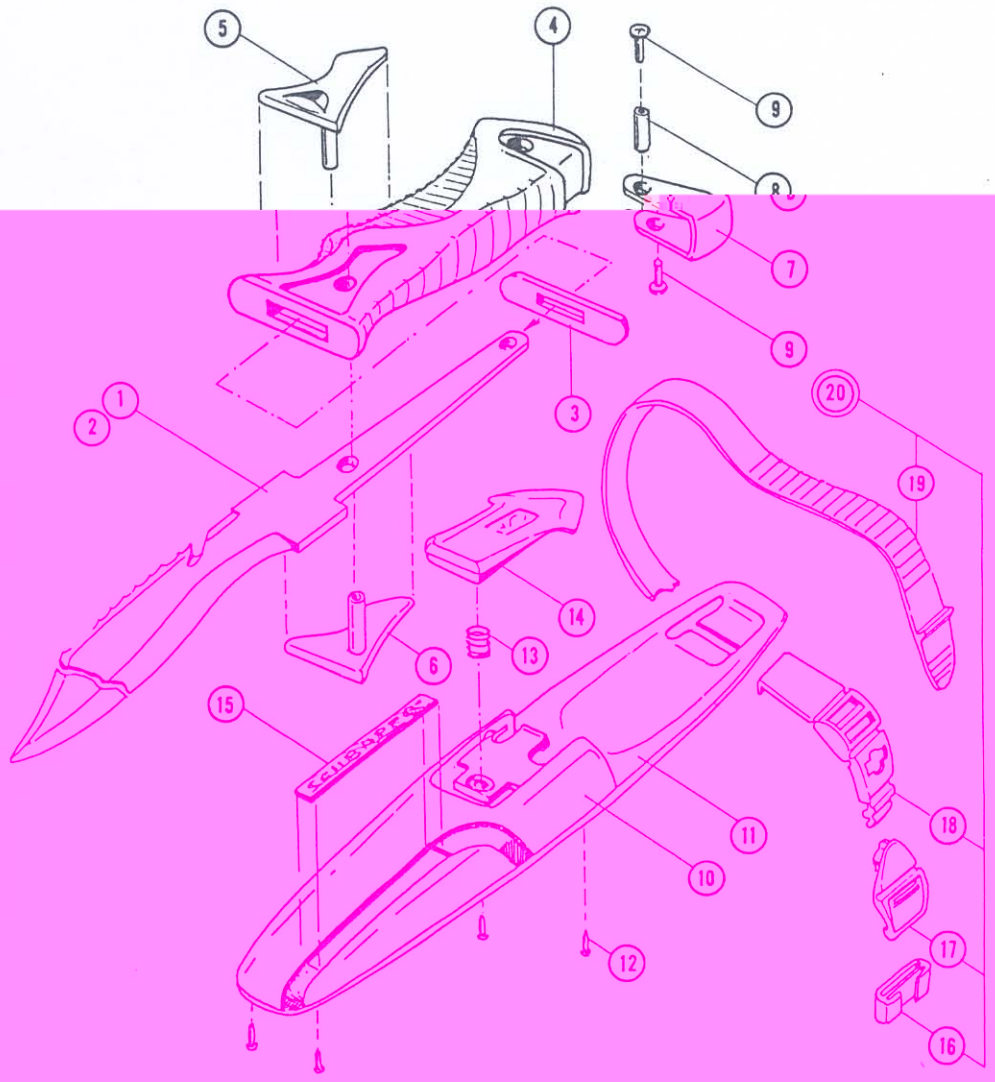

Po.	Q.y	P/N	DESCRIPTION	DESCRIZIONE	DESCRIPTION	BEZEICHNUNG
1	1	32006027	BLADE	LAMA	LAME	Klinge
2	1	32008027	BLADE,BLUNT TIP	LAMA TRONCA	LAME-BURIN	Klinge-B-
3	1	32006026	CROSS	CROCIERA	GARDE	Anschlag
4	1	32006621	HANDLE	IMPUGNATURA	POIGNEE	Heft
5	1	32006X21	PLATE, UPPER	PIASTRINA SUP.	INSERT FIXAT.SUP.	Hefthalter oben
6	1	32006X22	PLATE, LOWER	PIASTRINA INFER.	INSERT FIXAT.INF.	Hefthalter unten
7	1	32006031	HAMMER	MARTELLO	MARTEAU	Schlagbuegel
8	1	32006123	SPACER	DISTANZIALE	ENTRETOISE	Durchfuehrung
9	2	01103133	SCREW	VITE	VIS	Schraube
10	1	32006128	SHEATH,UPPER PART	FODERO SUPER.	GAINE-PARTIE SUPER.	Messerhalter oben
11	1	32006134	SHEATH, BASE	FODERO INFER.	GAINE-PARTIE INFER.	Messerhalter unten
12	4	01103107	SCREW	VITE	VIS	Schraube
13	1	01020179	SPRING	MOLLA	RESSORT	Feder
14	1	32006X29	BUTTON	PULSANTE	POUSSOIR	Verschluss
15	1	01006853	DECAL	DECAL	ADHESIF	Signet / schriftzug
16	2	32550101	LOOP	PASSANTE	PASSANT	Halter
17	2	24025110	BUCKLE	FIBBIA	BOUCLE MALE	Schnalle
18	2	32005135	BUCKLE PLATE	ATTACCO FIBBIA	BOUCLE FEMELLE	Verschluss
19	2	32005131	STRAP	CINTURINO	SANGLE	Messerband
20	1	32005106	STRAP ASSY	CINTURINO COMPL.	SANGLE COMPLETE	Messerband komplett

K-6 / B-6 Knife

REV.	DATE	CONFIGURATION	SCUBAPRO®	CAT. NO.
-	03/97	1		32 006 X00 32 008 X00